EV ATLAS

User Guide DE

Sehr geehrte Kunden!

Unsere Wertschätzung für Ihr Business! Der Dienst am Kunden steht bei uns an erster Stelle. Für Fragen Ihrerseits stehen wir jederzeit zur Verfügung.

Unsere Kontaktdaten:

Wir wünschen Ihnen vollste Zufriedenheit mit Ihrem EV ATLAS!

Vom gesamten Team bei E V International Ltd.

Inhalt

Thema	Seite
Einleitung	2
Sicherheitsvorschriften und Garantie	3
Sicherheitsvorschriften	4
Technische Daten - EV ATLAS	7
Hauptbestandteile - Dampf-Kit	8
Vorbereitung und Gebrauch	13
Funktionen	15
Technische Daten - Saugbetrieb	16
Saugbetrieb-Kit - Optional	17
Saugbetrieb-Kit	19
Wartung	20
Wartung und Reparatur	21
Rechtliche Hinweise	23
Wartungsinspektion	

Einleitung

VOR DEM GEBRAUCH LESEN SIE DAS VORLIEGENDE HANDBUCH BITTE SORGFÄLTIG DURCH, UM EINE SICHERE ANWENDUNG GEMÄSS DEN GRUNDSÄTZLICHEN SICHERHEITSANFORDERUNGEN ZU GARANTIEREN.

SYMBOLE

VORSICHT: Wichtige Sicherheitshinweise!

LESEN SIE das Benutzerhandbuch sorgfältig durch, bevor Sie das Gerät in Betrieb nehmen.

Vor der Ausführung von Wartungsarbeiten **trennen Sie das Gerät von der Stromversorgung.**

Befolgen Sie die Vorgaben und Hinweise bezüglich der **Wartungsarbeiten**, wie sie im Benutzerhandbuch aufgeführt sind!

VORSICHT: Gerät steht unter Strom!

VORSICHT: Verbrennungsgefahr bei Berührung heißer Teile!

VORSICHT: Schutzhandschuhe verwenden!

Zur Gewährleistung der eigenen Sicherheit lesen Sie vor dem Einsatz des Geräts die Anweisungen gewissenhaft durch, und beachten Sie folgende Regeln und Vorschriften:

Benutzung und Aufbewahrung des Benutzerhandbuchs

Wir beglückwünschen Sie für die Wahl eines EV ATLAS. Wenn Sie die Informationen im vorliegenden Handbuch gewissenhaft beachten, sind wir sicher, dass Sie mit der Qualität unseres Produkts vollauf zufrieden sein werden. Deshalb bitten wir Sie, dieses Handbuch sorgfältig durchzulesen und darauf zu achten, dass sämtliche Benutzer des Geräts vor dessen Gebrauch dies ebenfalls tun.

- Die in diesem Handbuch aufgeführten Anweisungen bezüglich des Betriebs und der Wartung des Geräts beschreiben auf detaillierte Weise dessen Anwendung in der vorliegenden Ausführung und gemäß den technischen Daten.
- Dieses Handbuch wird zusammen mit dem Industrie-Dampferzeuger geliefert und ist ein integrierender Bestandteil des Geräts; es muss FÜR ZUKÜNFTIGE KONSULTATIONEN SORGFÄLTIG AUFBEWAHRT werden.
- Das Handbuch muss für jeden Benutzer von EV ATLAS jederzeit zugänglich sein und griffbereit zur Verfügung stehen.
- Sollte das Handbuch verloren gehen oder beschädigt sein, kann der Benutzer unter Angabe folgender Daten beim Hersteller ein neues Handbuch anfordern:
SERIE - MODELL - BAUJAHR - SERIENNUMMER, wie auf der Rückseite des Geräts angegeben.
- Der Händler behält sich das Recht vor, den Dampferzeuger zu aktualisieren und zu ändern, ohne vorherige Produktionen und Handbücher deshalb aktualisieren zu müssen.

Sicherheitsvorschriften und Garantie

▹ Der Hersteller haftet nicht für direkte oder indirekte Schäden, die auf einen unsachgemäßen Gebrauch des Geräts zurückzuführen sind, und zwar:

- Grobe Nachlässigkeit bezüglich der Ausführung der erforderlichen Wartungsarbeiten.
- Nicht vom Hersteller genehmigte Eingriffe zur Ausführung von Änderungen.
- Verwendung nicht originaler Ersatzteile bzw. von Ersatzteilen, die nicht spezifisch für das betreffende Gerätemodell ausgelegt sind.
- Vollständiger oder partieller Verstoß gegen die Vorgaben in den Anweisungen.
- Außerordentliche Ereignisse.

DIE DAMPFKESSEL MÜSSEN „AUSGEBLASEN", ENTLEERT UND MIT KESSELSTEINENTFERNER GEREINIGT WERDEN, VOR ALLEN DINGEN DANN, WENN HARTES WASSER VORHERRSCHEND IST.

WICHTIG: DAS VORLIEGENDE BENUTZERHANDBUCH FÜR ZUKÜNFTIGE KONSULTATIONEN AN EINER SICHEREN STELLE AUFBEWAHREN

EV ATLAS ist ein Gerät zum Reinigen und Desinfizieren unter Anwendung von Dampf, Reinigungsmitteln und des Saugbetriebs. Alle drei Funktionen können zusammen genutzt werden.

Unsachgemäßer Gebrauch

Eine Nutzung für Zwecke, die von den oben genannten abweichen, wird als unsachgemäßer Gebrauch angesehen. Das Gerät darf nicht in Bereichen eingesetzt werden, die als explosionsgefährdet klassifiziert sind. Für weitere diesbezügliche Informationen siehe den Abschnitt Wichtige Hinweise. Die vollständige Erfüllung der Vorgaben der Betriebs- und Wartungsanweisungen ist eine verbindliche Anforderung.
Der unsachgemäße Gebrauch des Geräts stellt nicht nur eine Gefährdung für den Benutzer, andere Personen und möglicherweise die Unversehrtheit des Geräts dar, sondern führt auch zum Verfall der Garantie.

Wichtige Hinweise

▹ Lesen Sie die Anweisungen sorgfältig durch, bevor Sie EV ATLAS in Betrieb nehmen.

▹ Eine Nutzung abweichend von den Vorgaben in den Anweisungen führt zum Verfall der Garantie.

▹ Die elektrische Anlage, an die das Gerät angeschlossen wird, muss die einschlägigen gesetzlichen Vorschriften erfüllen.

▹ Das Gerät darf nicht extremen Temperaturen ausgesetzt werden. Der Temperaturbereich für den Gerätebetrieb liegt zwischen +5 °C und +40 °C.

▹ Vor dem Anschluss des Geräts ist sicherzustellen, dass die Netzspannung mit dem Wert auf dem Leistungsschild übereinstimmt und die Stromsteckdose geerdet ist.

▹ Wird das Gerät nicht verwendet, sollte der Netzstecker stets aus der Stromsteckdose abgezogen werden. Das Gerät niemals unbewacht lassen, wenn es an der Stromversorgung angeschlossen ist.

Immer den Netzstecker aus der Steckdose ziehen, bevor Wartungsarbeiten ausgeführt werden!

Sicherheitsvorschriften

- Nicht am Netzkabel ziehen, um den Netzstecker aus der Steckdose zu ziehen. Dafür stets am Netzstecker greifen.
- Das Netzkabel darf weder verdrillt, beschädigt noch gestreckt werden oder in Kontakt mit scharfen Gegenständen oder heißen Oberflächen kommen.
- Das Gerät nicht verwenden, wenn das Netzkabel oder andere wichtige Teile beschädigt sind.
- Keine Verlängerungskabel einsetzen, es sei denn, dass eine entsprechende Genehmigung vom Hersteller vorliegt, da diese Schäden oder Feuer verursachen können.
- Muss das Netzkabel ersetzt werden, ist ein autorisiertes Kundendienstzentrum zu kontaktieren.
- Das Gerät darf beim Anschluss an das Stromnetz niemals mit nassen Händen oder Füßen berührt werden.
- Das Gerät darf nicht in der Nähe von Spülen, Bädern, Duschen oder mit Wasser gefüllten Behältern eingesetzt werden.
- Das Gerät, das Netzkabel oder den Stecker niemals in Wasser oder sonstige Flüssigkeiten eintauchen.
- Das Gerät nicht in explosionsgefährdeten Bereichen einsetzen.
- Das Gerät nicht bei Vorhandensein toxischer Substanzen oder Stoffe einsetzen.
- Weist das Gerät betriebsbedingt hohe Temperaturen auf, darf es nicht auf wärmeempfindliche Oberflächen positioniert werden.
- Das Gerät darf nicht der Witterung ausgesetzt werden.
- Das Gerät nicht in unmittelbarer Nähe von eingeschalteten Gasherden, Elektroöfen oder sonstigen Wärmequellen positionieren.
- Niemals zulassen, dass Kinder oder mit dem Gerätebetrieb nicht vertraute Personen das Gerät benutzen oder handhaben.
- Die Tasten und Schalter nicht mit übermäßiger Kraft drücken und für deren Betätigung keine Schreibfederspitzen oder sonstige spitze Gegenstände verwenden.
- Das Gerät stets auf eine ebene und stabile Oberfläche stellen.
- Wird das Gerät umgeworfen und dabei offensichtlich beschädigt, ist von einem weiteren Gebrauch abzusehen und es in einem autorisierten Kundendienstzentrum überprüfen zu lassen.
- IBeim Auftreten eines Defekts oder eines Fehlbetriebs ist das Gerät sofort auszuschalten. Versuchen Sie nicht, es selbst zu zerlegen. Kontaktieren Sie hierzu ein autorisiertes Kundendienstzentrum.
- Bei Reparaturen oder Austauscharbeiten sind immer Original-Ersatzteile einzusetzen. Damit soll gewährleistet werden, dass das Gerät weiterhin sicher arbeitet.
- Vor der Befüllung mit Wasser ist das Gerät immer auszuschalten und der Netzstecker zu ziehen.

Saugen Sie keine Säuren oder Lösungsmittel auf, die das Gerät schwer beschädigen können. Saugen Sie niemals explosive Flüssigkeiten oder Stäube auf, die bei Kontakt mit dem innen liegenden Teilen des Geräts zünden können (nur Saugbetrieb-Kit).

Saugen Sie keine toxischen Substanzen oder Stoffe auf (nur Saugbetrieb-Kit).

- Saugen Sie keine brennenden oder glimmenden Gegenstände wie Holzscheite, Asche oder sonstige Materialien einer Brandstelle auf (nur Saugbetrieb-Kit).

▹ Saugen Sie keine Materialien wie Kreide oder Zement auf, die bei Kontakt mit Wasser aushärten und somit den Betrieb des Geräts beeinträchtigen würden (nur Saugbetrieb-Kit).

▹ Stellen Sie sicher, dass das Gerät während des Betriebs waagrecht steht.

▹ Richten Sie den Dampfstrahl nicht auf elektrische oder elektronische Ausrüstungen.

▹ Lassen Sie das Gerät richtig abkühlen, bevor Sie es reinigen.

▹ Stellen Sie sicher, dass das Gerät abgekühlt ist, bevor es weggestellt oder verstaut wird.

▹ Die Komponenten und Bauteile des Geräts dürfen nur von einem autorisierten Techniker ausgetauscht werden.

▹ Richten Sie den Dampfstrahl niemals auf Personen, Tiere oder Abfälle.

▹ Halten Sie Ihre Hände immer in einem ausreichend sicheren Abstand vom Dampfstrahl.

▹ Geben Sie **NIEMALS** Reinigungsmittel oder sonstige chemische Substanzen oder Stoffe in das Innere des Dampfkessels. Wasser enthält Magnesium, Mineralsalz und sonstige Substanzen, die dazu führen, dass sich Kesselstein bildet. Die wirksamste Vorbeugung gegen die Bildung von Kesselstein besteht darin, den zum Lieferumfang des Geräts zählenden Kesselsteinentferner zu verwenden. Weitere diesbezügliche Unterstützung können Sie von einem autorisierten Vertriebshändler erhalten. Das mitgelieferte Produkt ist ein spezieller natürlicher Kesselsteinentferner, der den Kesselstein pulverisiert.

SCHUTZBRILLE UND SCHUTZKLEIDUNG TRAGEN.

▹ Dieses Gerät eignet sich nicht für den Gebrauch durch Kinder, Personen mit körperlichen, sensorischen bzw. mentalen Beeinträchtigungen oder Personen ohne entsprechende Kenntnisse und Erfahrung, es sei denn, dass sie in den Gebrauch des Geräts durch jemanden eingewiesen werden, der für ihre Sicherheit verantwortlich ist, und sie dabei kontinuierlich beaufsichtigt werden.

▹ Kinder müssen beaufsichtigt werden, um zu verhindern, dass sie mit dem Gerät spielen.

Korrekter Gebrauch des Geräts

Das Gerät ist für professionelle Nutzungen ausgelegt und kann als Dampferzeuger und Flüssigkeits- sowie Feststoffsauger (nur Saugbetrieb-Kit) gemäß den Anweisungen im vorliegenden Handbuch eingesetzt werden. Lesen Sie die Anweisungen sorgfältig durch, und bewahren Sie das Handbuch für zukünftige Konsultationen an einer sicheren Stelle auf.

Der HERSTELLER ÜBERNIMMT KEINE HAFTUNG für Schäden oder Unfälle, die auf einen Gebrauch des Geräts nicht in Übereinstimmung mit den Anweisungen zurückzuführen sind.

Das Gerät ist für den Einsatz von Reinigungsmitteln mit pH-Werten zwischen 5,5 und 7,5 ausgelegt.

Zur Beachtung: Die Verwendung von Produkten mit Chlor und Ammoniak ist nicht erlaubt. In der Saugreinigerversion wird von der Verwendung schäumender Produkte abgeraten.

Entsorgung

Die Entsorgung des Geräts muss in Übereinstimmung mit dem Art. 13 des gesetzesvertretenden Dekrets Nr. 151 vom 25. Juli 2005 erfolgen, mit welchem die „Richtlinien 2002/95/EG, 2002/96/EG und 2003/108/EG zur Beschränkung der Verwendung bestimmter gefährlicher Stoffe in Elektro- und Elektronikgeräten und zur Abfallbeseitigung“ umgesetzt werden.

Das Symbol des durchgestrichenen Abfallbehälters auf dem Gerät bedeutet, dass es am Ende der eigenen Betriebslebensdauer getrennt vom gewöhnlichen Hausmüll entsorgt werden muss.

Der Benutzer ist gehalten, es bei einer autorisierten Sammelstelle für elektronische und elektrotechnische Abfälle abzugeben oder es beim Kauf eines vergleichbaren neuen Geräts dem betreffenden Händler zurückzugeben.
Mit einer korrekten Entsorgung des Geräts ist es möglich, es zu recyceln oder auf eine für die Umwelt angemessene Weise zu behandeln. Umwelt- und gesundheitsschädliche Folgen werden vermieden, wenn sämtliche Materialien des Geräts korrekt entsorgt werden.
Sollte der Besitzer des Geräts dessen Entsorgung auf illegale Weise vornehmen, muss er mit strafrechtlichen Konsequenzen rechnen.

Technische Daten - EV ATLAS

Technische Kenndaten:

Stromversorgung	220 - 240 V - 50/60 Hz
Gesamtleistung	3.2 kW
Betriebsdruck	10 bar / 145 Psi
Dampfkesselleistung	3 kW
Dampfproduktion	140 g / 4,95 oz pro Min.
Leistungsaufnahme	13 A
Anlaufzeit	10 Min.
Dampfkesseltemperatur	190 °C / 375 °F
Dampfkesselkapazität	4 Liter / 1.06 Gallons
Dampfkesselmaterial	INOX AISI 304
Dampfleistungsregelung	EDELSTAHL AISI 304
Wasserausstoß	yes
Wasser-Nachfülltank	5 Liter / 1.32 Gallons
Reinigungsmittel-Nachfülltank	5 Liter / 1.32 Gallons
Gehäusematerial	EDELSTAHL AISI 304
Stromkabellänge	5 m / 16.4 ft
Dampfschlauchlänge	5 m / 16.4 ft

Sicherheitssysteme des Geräts

EV ATLAS ist ein Gerät zum Reinigen und Desinfizieren von Oberflächen, Ausrüstungen und Räumlichkeiten. Das brandneue Design des Dampfkessels sorgt für trockenen, gesättigten Dampf auf einer sehr hohen Temperatur und mit starkem Druck, um gründliche und effektive Reinigungen zu gewährleisten. Die zum Lieferumfang zählenden Zubehörteile erlauben eine problemlose und praktische Anwendung des Geräts für verschiedene Arten von Räumlichkeiten und Reinigungen.

Sicherheitssysteme des Geräts

- Druckmesser für Druckkontrolle
- Bedienvorrichtungen mit Niederspannung am Handgriff

Hauptbestandteile - Dampf-Kit

1. 1 Dampfschlauch - 5 m
2. 2 Erweiterungsrohre
3. 1 Dreieckige Bürste
4. 2 Dreieckige Polster
5. 1 Universalbürste
6. 2 Rechteckige Polster
7. 1 Blaue Punktdüse mit Metallkopf aus Messing
8. 1 Schwarze Punktdüse mit Metallkopf aus Messing
9. 1 Füllflasche
10. 1 Pegel - Dränöffnung
11. 1 Thermofibers-Packung (5 Stück)
12. 1 Runde Kupferbürste Ø 60 mm
13. 1 Runde Edelstahlbürste Ø 60 mm
14. 1 Runde Kunststoffbürste Ø 60 mm
15. 2 Runde Kupferbürsten Ø 30 mm
16. 1 Runde Edelstahlbürste Ø 30 mm
17. 3 Blaue Runde Kunststoffbürsten Ø 30 mm
18. 3 Schwarze Runde Kunststoffbürsten Ø 30 mm
19. 1 Runder Scotch-Brite-Adapter Ø 60 mm
20. 4x3 verschiedene Arten Schmirgelpolster (weich, mittel, hart, sehr hart)

Hauptbedienvorrichtungen und -teile

1. Hauptschalter
2. Druckmesser.
3. Dampfdruckanzeiger
4. Kein-Wasser-Anzeiger
5. Reinigungsmittelbestand
6. Dampfregler
7. Dampfkesselschalter
8. Dampfanschluss
9. 5 Liter Wassertank
10. 5 Liter Reinigungsmitteltank

Abb. 2

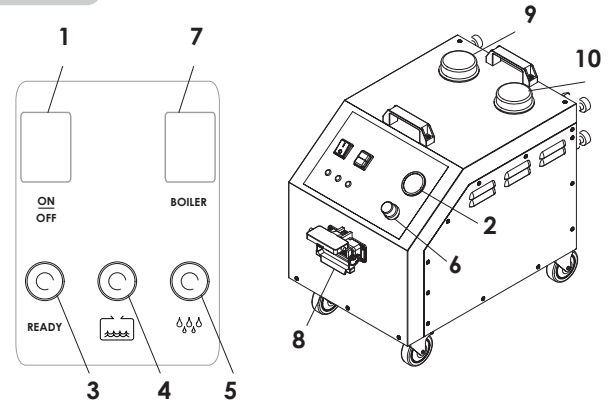

Vorbereitung - Handgriffinstallation

Über die vier Befestigungspunkte den Handgriff an der Struktur feststellen. (Abb. 3)

Abb. 3

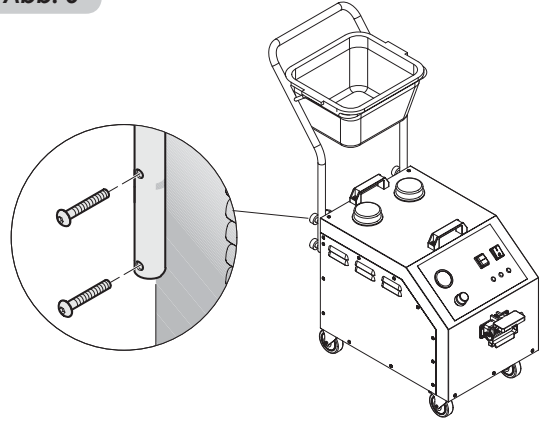

Vorbereitung und Gebrauch

Das Kabel abwickeln und den Netzstecker in die Stromsteckdose Das Kabel abwickeln und den Netzstecker in die Stromsteckdose einer geeigneten Elektroanlage einfügen, nachdem sichergestellt wurde, dass diese für die Versorgung mit 220 V - 50 Hz des Geräts ausgelegt ist (Abb. 4).

Zur Beachtung: Wir haften nicht für Schäden, die auf die Versorgung des Geräts mit Spannungen abweichend von dieser Vorgabe zurückzuführen sind!

Sicherstellen, dass der Netzstecker geerdet ist, um Probleme mit der Dampferzeugerfunktion zu vermeiden.

Das Gerät einschalten, indem der Hauptschalter „1“ und der Dampfkesselschalter „3“ an der Seite des Bedienfelds betätigt werden. (Abb. 5)

Den Wassertank mit 5 Litern Leitungswasser füllen. Auf keinen Fall andere Flüssigkeiten oder Substanzen einfüllen (Abb. 6). Sobald der Tank mit Wasser gefüllt ist, werden der Anzeiger 2 (Abb. 5) und das akustische Signal ausgeschaltet.

Abb. 4

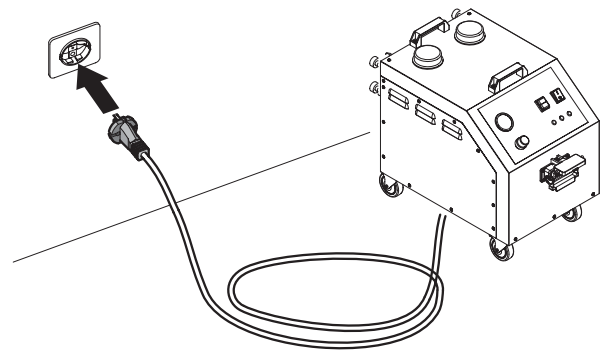

WÄHREND DES AUFHEIZENS IST JEGLICHE RESTLUFT AUS DEM DAMPFKESSEL ABZULASSEN.

Abb. 5

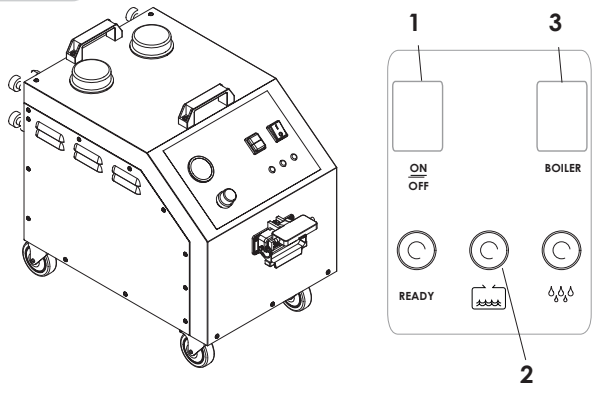

Abb. 6

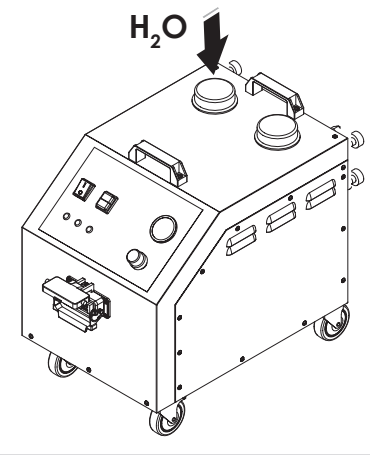

Aufheizen des Trockendampfs

EV ATLAS einschalten, indem der Hauptschalter „1“ und der Dampfkesselschalter „4“ an der Seite des Bedienfelds betätigt werden. Das grüne Licht „3“ (Abb. 7) blinkt während des Aufheizens auf. Es stellt den Blinkbetrieb ein, sobald der optimale Druck erreicht ist.

Die Verwendung von Produkten mit Chlor und Ammoniak ist nicht erlaubt. In der Saugreinigerversion wird von der Verwendung schäumender Produkte abgeraten.

Abb. 7

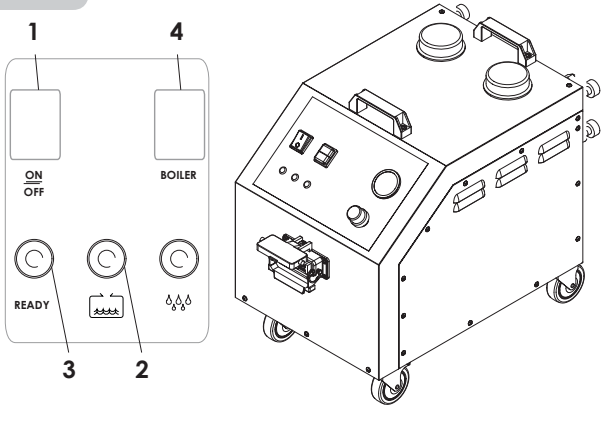

Dampfregelung

Der Dampfregler „6“ (Abb. 8) dient zur Regelung der ausgegebenen Dampfleistung. Der Druckmesser befindet sich auf dem Bedienfeld. (Abb. 9)

Abb. 8

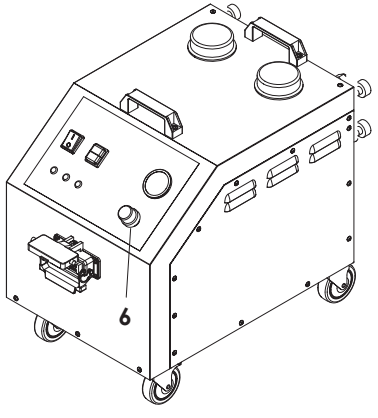

Abb. 9

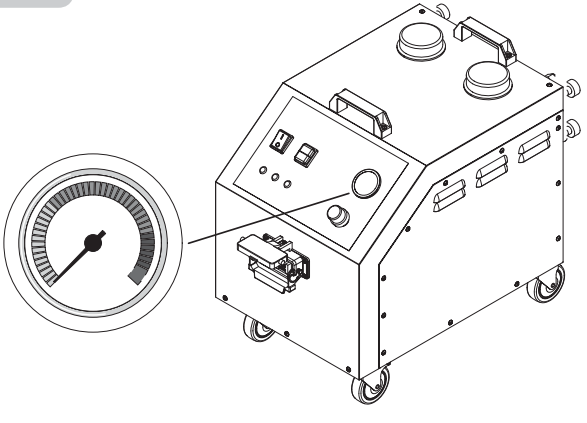

Erste Befüllung

▹ Sind der Dampfkessel und der Tank vollständig leer, sind alle Systemfunktionen deaktiviert.

▹ Sicherstellen, dass sich Wasser im Tank befindet, und sollte dieser leer sein, ist Wasser manuell einzufüllen.

Mit gefülltem Tank und leerem Dampfkessel sorgt das System nach der Einschaltung des Dampferzeugers durch Betätigung der Schalter (siehe Seite 11, Abb. 7) für die Ansteuerung der Wasserfüllpumpe, bis der korrekte Füllstand im Dampfkessel erreicht ist. In dieser Phase ist das Heizelement deaktiviert.

Füllstandregulierung

Dampfkessel

Das Nachfüllen wird stets dann aktiviert, wenn die Füllstandsonde einen niedrigen Wasserfüllstand im Dampfkessel erfasst. Während der normalen Wiederherstellung des Füllstands bleibt das Heizelement für das Aufheizen eingeschaltet.

Nachfüllen des Wassertanks

▹ Sobald die Tank-Füllstandsonde einen niedrigen Wasserfüllstand erfasst, stoppt das System unverzüglich die Nachfüllvorgänge, woraufhin die Signallampe „4“ (Seite 9, Abb. 2) zu blinken beginnt und ein akustisches Signal im Aussetzbetrieb ertönt.

▹ Füllen Sie den Tank auf, um den Alarm zurückzusetzen. Während des Nachfüllens muss das Gerät ausgeschaltet und der Netzstecker gezogen sein.

WEIST DAS ROTE LICHT DARAUF HIN, DASS DER WASSERTANK LEER IST, BLEIBT DIE DAMPFAUSSTOSSFUNKTION BLOCKIERT, BIS DER TANK WIEDER GEFÜLLT IST.

KEIN DESTILLIERTES ODER ENTMINERALISIERTES WASSER VERWENDEN, DAS DEN EINWANDFREIEN BETRIEB DES DAMPFERZEUGERS BEEINTRÄCHTIGEN KÖNNTE.

BLEIBEN DAS ROTE LICHT UND DAS AKUSTISCHE SIGNAL EINGESCHALTET, DAS GERÄT AUSSCHALTEN UND DURCH DAS NÄCHSTLIEGENDE KUNDENDIENSTZENTRUM KONTROLLIEREN LASSEN.

Abb. 10

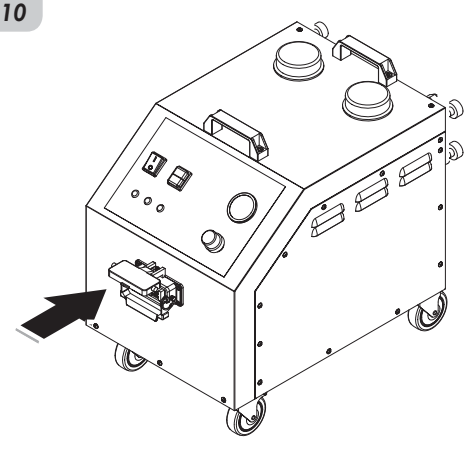

Anschluss des Schlauchs

Die Abdeckung des Schlauchanschlusses an der Geräte-Vorderseite öffnen, den Schlauch einfügen und sicherstellen, dass dieser dabei einwandfrei angeschlossen wird (Abb. 10).

Um das Gerät zu bewegen, ist es - wie in Abb. 11 gezeigt - von der Rückseite aus zu schieben.

DAS GERÄT AUF KEINEN FALL AM SCHLAUCH ZIEHEN (ABB.11)

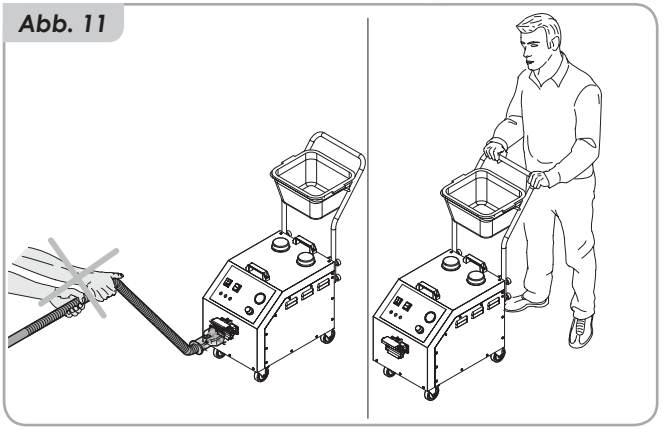

Dampfregelung

Taste „2“ drücken (Abb. 12), um die Dampffunktion zu aktivieren / zu deaktivieren. Den Abzug „1“ am Handgriff drücken, um Dampf abzugeben, bzw. loslassen, und die Dampfabgabe zu stoppen (Abb. 12).

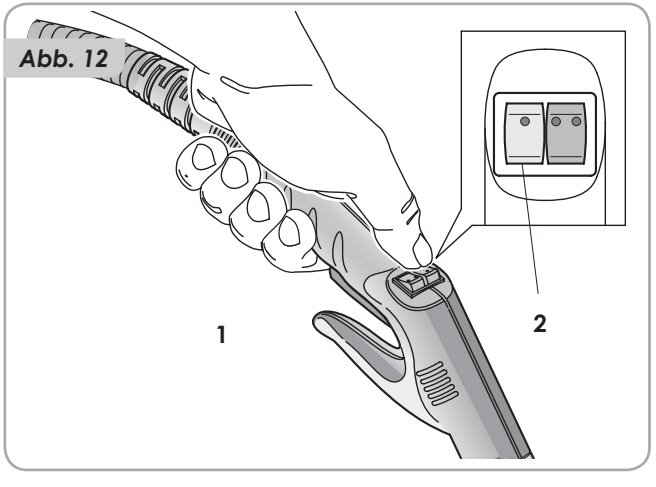

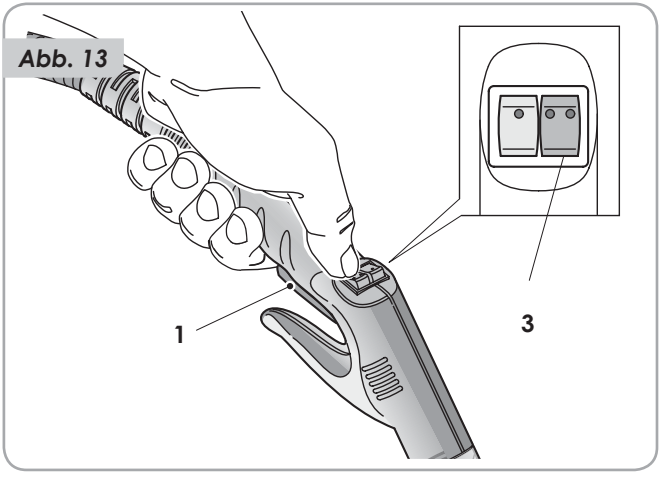

UM VERLETZUNGEN ZU VERMEIDEN, DEN STEAM JET NIEMALS AUF MENSCHEN ODER TIERE RICHTEN.

DAS GERÄT IST FÜR DIE VERWENDUNG VON REINIGUNGSMITTELN MIT EINEM PH-WERT ZWISCHEN 5,5 UND 7,5 AUSGELEGT.

Dampf-/Waschmittelsteuerung

Drücken Sie die Taste „3“ (Abb. 13), um die Reinigungsfunktion zu aktivieren/deaktivieren. Drücken Sie den Auslöser „1“ am Griff, um Dampf mit Reinigungsmittel auszugeben, und lassen Sie ihn los, um ihn zu stoppen (Abb. 13).

Anschluss der Zubehörteile.

Alle mitgelieferten Zubehörteile können durch einfaches Zusammenfügen der zwei Enden - wie in Abb. 14 gezeigt - angeschlossen werden.

Abb. 14

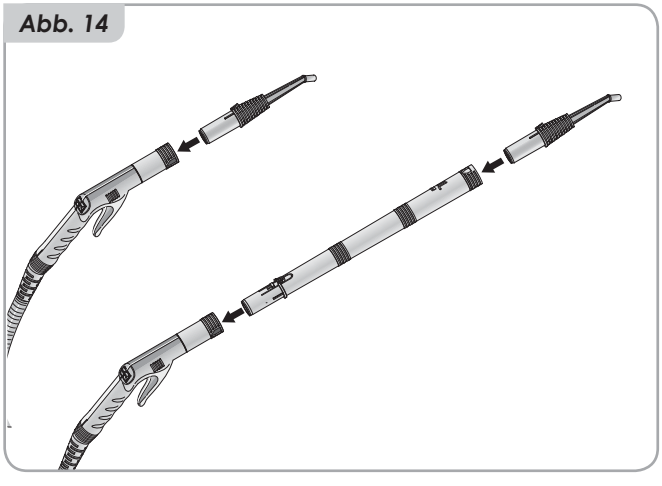

Bürsten

Die Bürsten können am Schlauchhandgriff oder an den Erweiterungsrohren angeschlossen werden. Die rechteckige Bürste wird gewöhnlich verwendet, um Böden und große ebene Oberflächen zu reinigen. An der Bürste befindet sich ein Schlüssel, der Folgendes ermöglicht:

- Die Drehung des Gelenks bei Positionierung des
- Hebels auf 🔓
- Die Verriegelung des Gelenks bei Positionierung des Hebels auf 🔒
- Die Herausziehen des Gelenks bei Positionierung des Hebels auf ⬇

Rotierende Dreiecksbürste

Die rotierende Dreiecksbürste wird in der Regel zur Reinigung von kleinen, empfindlichen, unebenen und/oder unregelmäßigen Oberflächen (Plisseesessel) eingesetzt. Der Dampf wird direkt auf die Borsten verteilt (Abb.15).

Abb. 15

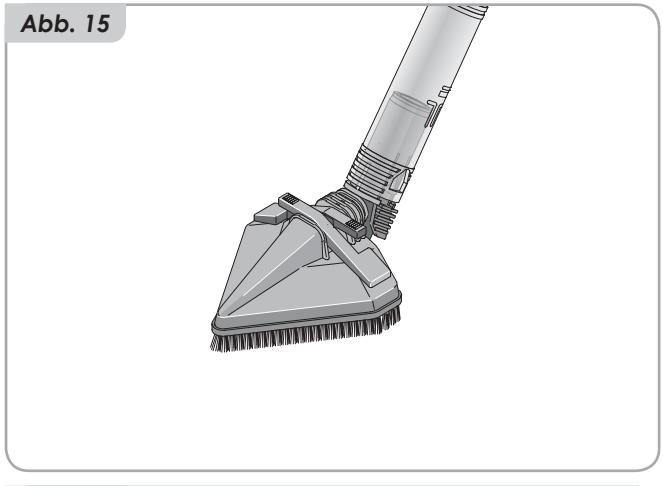

Abb. 16

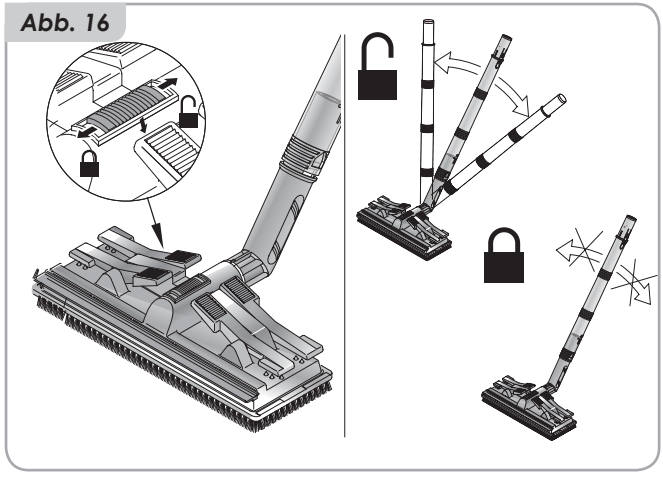

Anschluss der Zubehörteile

Dampfdüsen

Für regelmäßige Reinigungsarbeiten empfiehlt sich die Verwendung der Dampfdüse. Die Düse ist direkt am Schlauchhandgriff oder an den Erweiterungsrohren anzuschließen. Sie kann in Verbindung mit dem Rundbürstensatz angewendet werden (Abb. 17).

Abb. 17

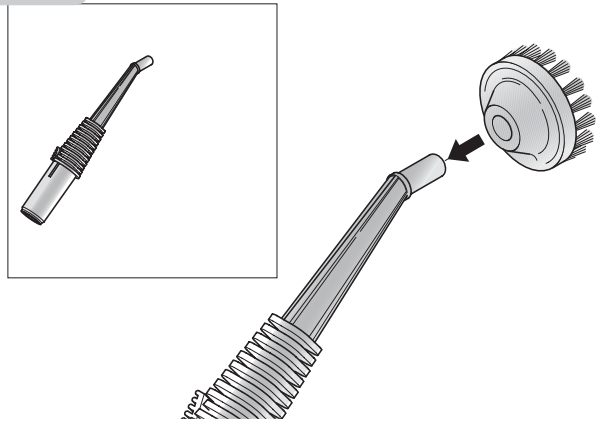

Rundbürsten

Rundbürsten werden eingesetzt, um ein besseres Reinigungsergebnis zu erhalten, das durch das Zusammenspiel zwischen der mechanischen Wirkung der Borsten und der Leistung des Dampfs erreicht wird. Sie können an der Dampfdüse angeschlossen werden. (Abb. 18).

Abb. 18

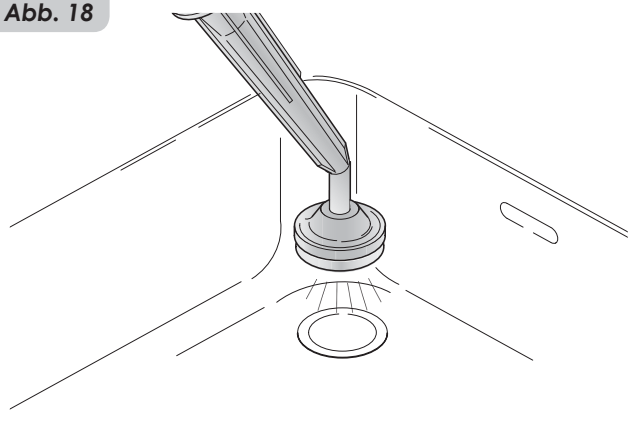

ES IST NICHT NOTWENDIG, MIT DRUCK AUF DIE ZU REINIGENDE OBERFLÄCHE EINZUWIRKEN. DIE DAMPFLEISTUNG IST FÜR DIE REINIGUNG UND DESINFEKTION AUSREICHEND, WODURCH MAN MÜHE UND ZEIT SPART!

Technische Daten - Saugbetrieb

Technische Kenndaten:

Abwassertank-Aufnahmevermögen	15 Liter / 4 Gallons
Saugleistung	1.3 kW
Unterdruck-Saugbetrieb	1.2 kPA
Saugbetrieb-Filter	HEPA Typ
nass & trocken	Ja

BEI ANWENDUNG DES UNTERDRUCK-SAUGBETRIEBS IN NASSEN BEREICHEN IST DER FILTER INNERHALB DES SAUGREINIGERS ZU ENTFERNEN.

FOLGEN SIE DEN ANWEISUNGEN, UND SCHLIESSEN SIE DIE UNTERDRUCK-SAUGBETRIEBSTEILE AM GERÄT AN.

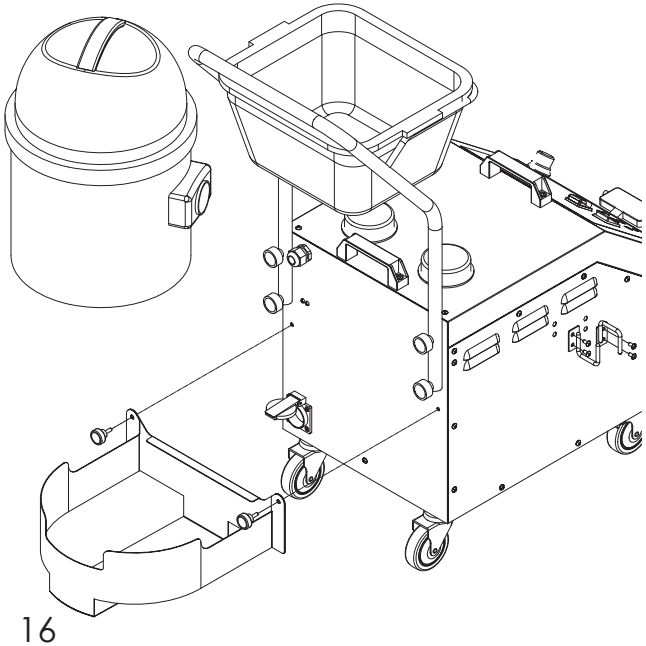

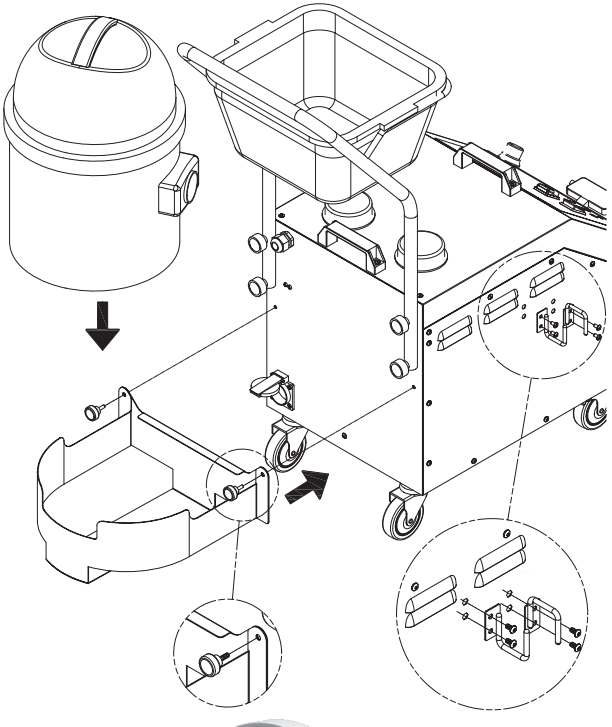

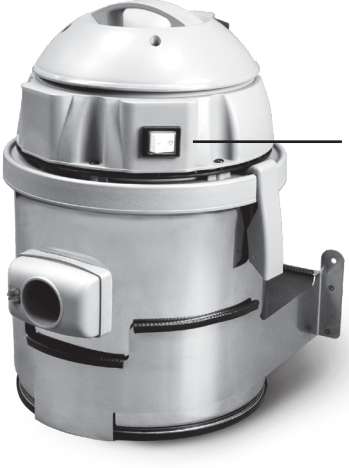

Saugbetrieb-Kit - Optional

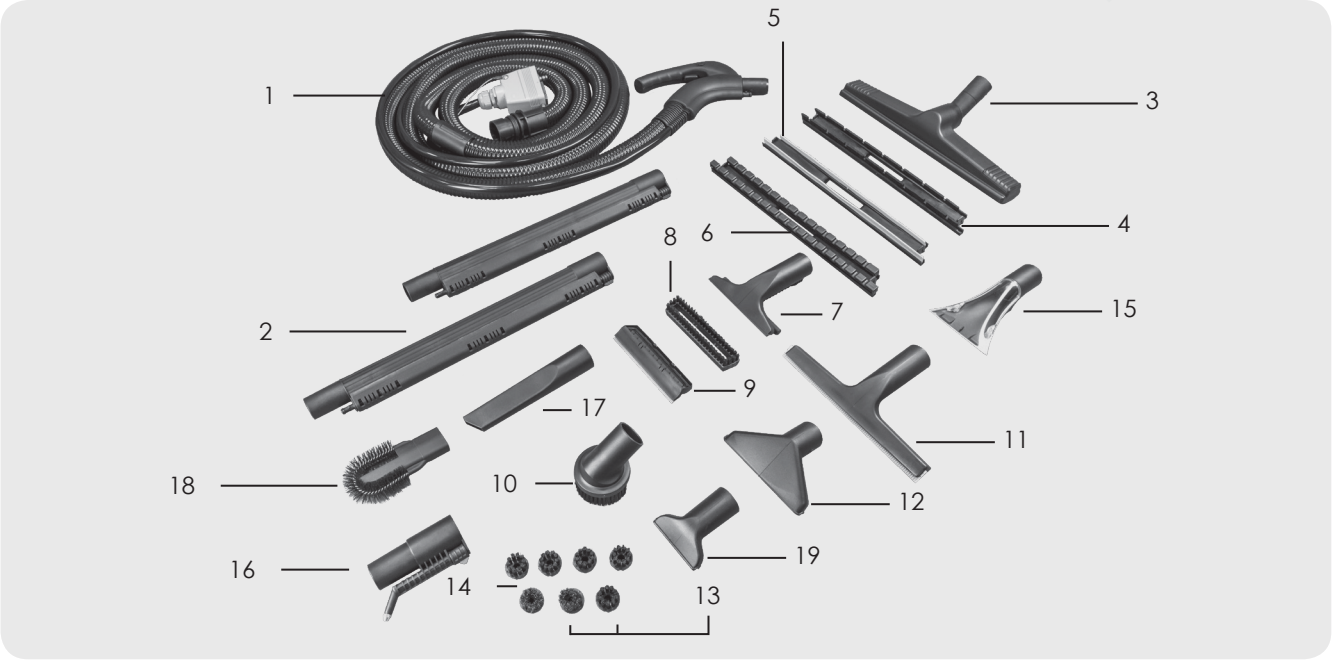

1. 1 Schlauch
2. 2 Erweiterungs-Saugrohre
3. 1 Dampf- und Saugbetrieb-Bürste
4. 1 Rahmen für Böden
5. 1 Rahmen für Flüssigkeiten
6. 1 Rahmen für Teppiche
7. 1 Dampf- und Saugbetrieb-Bürste 150 mm
8. 1 Rahmen mit Borsten 150 mm
9. 1 Gummiwischer-Rahmen 150 mm
10. 1 Bürste mit Borsten für Staub
11. 1 Gummiwischer für Dampf/Saugbetrieb 250 mm
12. 1 Bürste 140 mm
13. 2 Runde Kupferbürsten Ø 30 mm
14. 5 Schwarze Runde Kunststoffbürsten Ø 30 mm
15. 1 Durchsichtige Bürste für Polstermaterial
16. 1 Dampf- und Saugbetrieb-Düse mit Kopf aus Messing
17. 1 Düse
18. 1 Schwarze Gebläsebürste
19. 1 Fugen-Saugbürste

Dampffunktion / Dampf- und Reinigungsmittelfunktion

Den Abzug „1“ drücken (Abb. 20), um Dampf auszustoßen. Der Dampf-Abzug „1“ kann durch die Sicherheitsverriegelung auf der Seite des Handgriffs gesperrt werden. Durch Drücken der Sicherheitsverriegelung auf der linken Seite des Handgriffs wird der Abzug gesperrt („5“). Durch Drücken der Sicherheitsverriegelung auf der gegenüberliegenden Seite wird der Abzug freigegeben „6“. Den Abzug „1“ und die Taste „3“ drücken (Abb. 20), um Dampf und Reinigungsmittel abzugeben. Taste „3“ loslassen, um die Abgabe von Reinigungsmittel zu stoppen.

Abb. 20

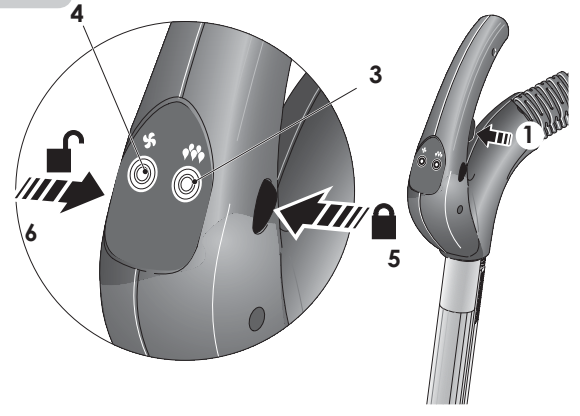

Verwendung des Saugreinigers

Ist nur die Saugreinigerfunktion erforderlich, den Schalter auf dem Saugbetrieb-Bedienfeld betätigen (Abb. 21). Durch Drücken der Taste „4“ auf dem Griff den Saugbetrieb starten.

Abb. 21

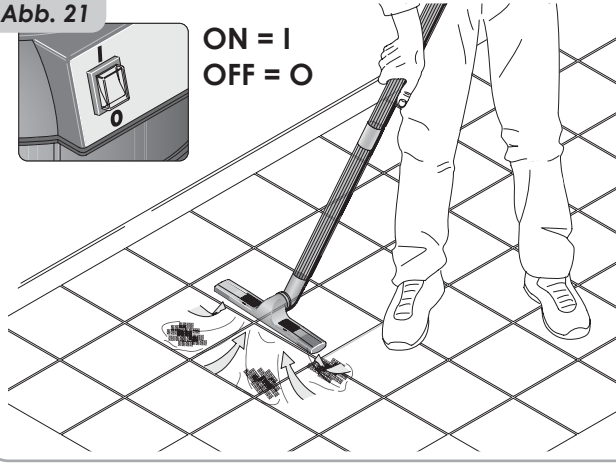

Dampf- und Saugbetrieb-Funktion

Während der normalen Abgabe von Dampf / Reinigungsmittel Taste „4“ drücken (Abb. 20), um die Saugfunktion zusammen mit dem Dampf zu aktivieren (Abb. 22).

WÄHREND DES BETRIEBS KANN DAS GERÄT HEISS WERDEN. NICHT DIE TEILE BERÜHREN, DIE DIREKT MIT DEM HEISSEN DAMPF IN KONTAKT KOMMEN (Z.B. DÜSEN USW.). VOR DER ANWENDUNG DER DAMPF- UND SAUGBETRIEB-FUNKTION DEN HEPA-FILTER AUS DEM SAUGREINIGER ENTNEHMEN.

Abb. 22

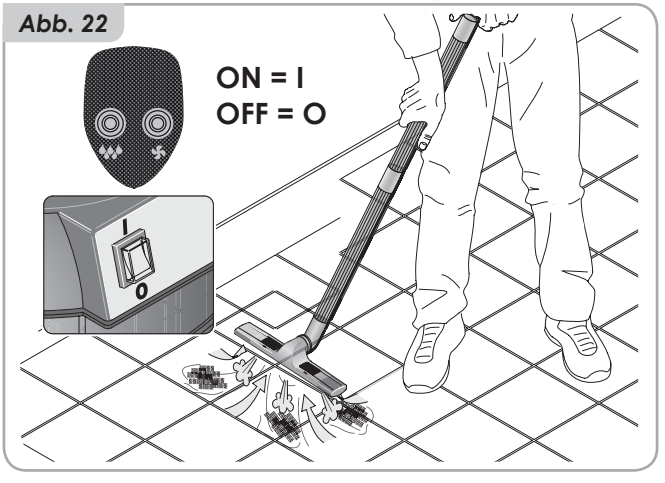

Dampf- und Saugbetrieb-Bürsten

Die Bürsten kommen für die Dampfreinigung und den Saugbetrieb zum Einsatz. Je nach Oberfläche ist das jeweils geeignete Zubehör zu verwenden (Abb. 23):

- Rahmen mit doppeltem Gummi, für Dampf- und Saugbetrieb-Funktion
- Rahmen mit doppelten Borsten, nur für Trocken-Saugbetrieb
- Rahmen mit hartem Gleiteinsatz, für Teppiche

Abb. 23

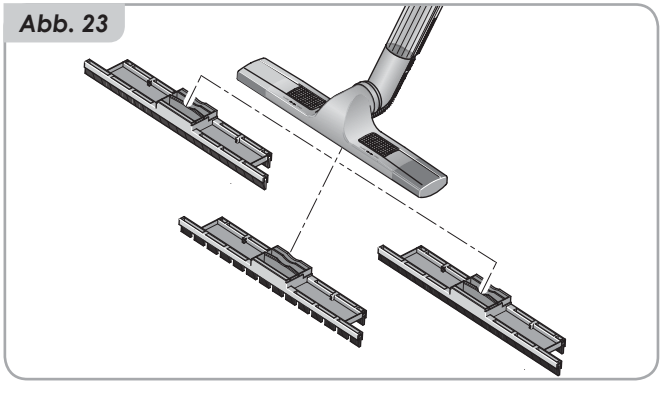

Abb. 24

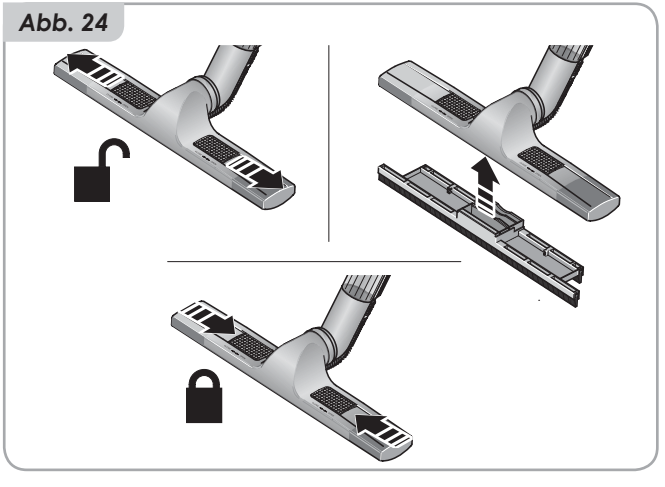

Für die korrekte Zusammensetzung des Rahmens die Sicherungshaken (1) öffnen, das Zubehör (2) zusammensetzen und die Dichthaken (3) schließen (Abb. 24).

SÄMTLICHE WARTUNGSEINGRIFFE DÜRFEN ERST DANN AUSGEFÜHRT WERDEN, WENN DER DAMPFKESSEL ABGEKÜHLT, DER GESAMTE DRUCK DARAUS ABGELASSEN (DRUCKMESSERANZEIGE AUF „0“) UND DAS NETZKABEL VOM STROMNETZ GETRENNT IST.

Dieser Industrie-Dampferzeuger muss zur Kesselsteinbeseitigung alle 3 Monate entsprechend gewartet werden. Es ist notwendig, das Wasser aus dem Dampfkessel abzulassen, Dieser Industrie-Dampferzeuger muss zur Kesselsteinbeseitigung alle 3 Monate entsprechend gewartet werden. Es ist notwendig, das Wasser aus dem Dampfkessel abzulassen, sodass sämtliche kalkigen Kesselsteinablagerungen beseitigt werden können. Den Verschlussdeckel an der Unterseite öffnen. Nachdem das Wasser vollständig abgelassen wurde, sicherstellen, dass der Verschlussdeckel wieder geschlossen wird (Abb. 26).

Tankreinigung

WIRD DAS GERÄT ÜBER LÄNGERE ZEIT NICHT VERWENDET, IST SICHERZUSTELLEN, DASS SICH KEIN WASSER MEHR IM TANK BEFINDET, DAMIT SICH WEDER ALGEN NOCH KALKIGER KESSELSTEIN BILDEN KÖNNEN.

Abb. 25

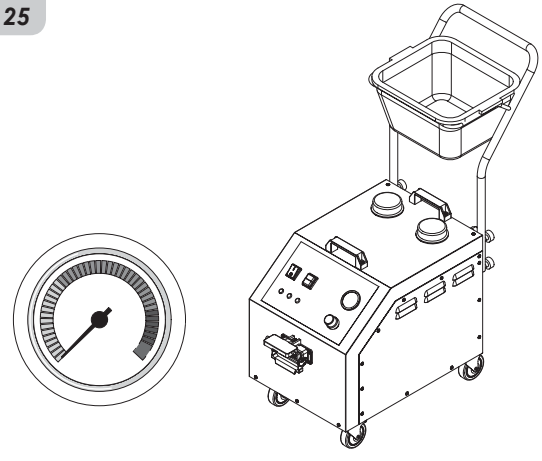

Abb. 26

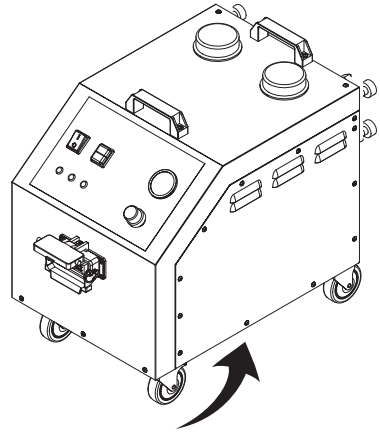

Rechtliche Hinweise

Die vorliegende Bedienungsanleitung enthält die erforderlichen Informationen zur Gewährleistung eines korrekten Gebrauchs, einer einwandfreien Handhabung und eines qualifizierten technischen Supports des Geräts.

Die lückenlose Kenntnis und die Erfüllung der Vorgaben dieser Bedienungsanleitung sind für einen sicheren Betrieb und eine einwandfreie Wartung des Geräts unabdingbar.

Selbstverständlich kann diese Bedienungsanleitung nicht alle möglichen Nutzungen des Geräts enthalten.

Benötigen Sie mehr Informationen, oder haben Sie weitere Fragen, dann nehmen Sie bitte Kontakt mit uns auf.

E V International Ltd.
Kostur 14A, BG-1618 Sofia
Telefon: +359 2 400 77 36
office@ev-international.com
www.ev-international.com

Entsorgung und Recycling

Die Materialien, aus denen das Gerät hergestellt wird, dürfen nicht achtlos entsorgt werden. Sollen sie als Abfall beseitigt werden, kontaktieren Sie öffentliche Stellen für deren Aufarbeitung und Recycling oder den Lieferanten.

Gemäß Art. 13 des gesetzesvertretenden Dekrets Nr. 151 vom 25. Juli 2005 zur Umsetzung der Richtlinien 2002/95/EG, 2002/96/EG und 2003/108/EG sind die Beschränkung der Verwendung bestimmter gefährlicher Stoffe in Elektro- und Elektronikgeräten und die Abfallbeseitigung entsprechend geregelt.

Das Symbol des durchgestrichenen Abfallbehälters auf dem Gerät bedeutet, dass das Produkt am Ende der eigenen Betriebslebensdauer getrennt von anderem Abfall entsorgt werden muss.

Das Gerät, das nicht länger verwendet werden soll, muss bei einer geeigneten Sammelstelle für die getrennte Entsorgung von elektrischen und elektronischen Abfällen abgegeben oder beim Kauf eines vergleichbaren neuen Geräts dem betreffenden Händler zurückgegeben werden.

Die saubere Trennung der Materialien von Geräten, die dem Recycling, der Aufbereitung und der Entsorgung als Abfall unterzogen werden und somit keine Umweltgefährdung mehr darstellen, dient zur Vermeidung möglicher negativer Folgen für die Umwelt und die menschliche Gesundheit. Sie begünstigt auch die Wiederverwendung der Materialien, aus denen das Gerät hergestellt wird.

Eine rechtswidrige Entsorgung des Produkts als Abfall durch den Benutzer wird strafrechtlich verfolgt und fällt unter den Gesetzesvollzug 22/1997 (Art. 50 ff. des Gesetzesvollzugs Nr. 22/1997).

Rechtliche Hinweise

CE

E V International Ltd., Kostur 14A, BG-1618 Sofia, erklärt hiermit eigenverantwortlich, dass das Gerät, auf das sich die vorliegende Konformitätserklärung bezieht, folgende Sicherheitsanforderungen gemäß den Richtlinien für die CE-Kennzeichnung:

ELEKTROMAGNETISCHE VERTRÄGLICHKEIT UND ELEKTRISCHE BETRIEBSSICHERHEIT

2014/30/UE

- EN 55014-1:2017+A11:2020
- EN 55014-2:2015
- EN 61000-3-2:2019
- EN 61000-3-3:2013

erfüllt und den nachfolgenden harmonisierten Normen entspricht:

2006/42/CE

- EN 60335-2-79: 2012
- EN 60335-1:2012 + A11:2014+A13:2017 + A14:2019+A15:2021 + A1:2019+A2:2019

Electric Heating Appliances
UL 499
Issued:2014/11/07
CSA C22.2 N.64.
Issued:2010/03/01 (R2014) Ed:7

100% VIRUCIDAL system against human CORONAVIRUS 229E, based on the test UNI EN ISO 16777: 2018 *

* EV ATLAS + SANIX + EV H_2O_2 Silver Bio

Wartung

EV ATLAS

EV ATLANTIS

Hospitals & medical practices

Ambulances & vans

Veterinary clinics

Homes

Cars & motorbikes

Office buildings

Kitchens & catering

Shops & supermarkets

Schools & kindergartens

Theaters & cinemas

Beauty & hair salon

Fashion & retail

Hotels & restaurants

Sport halls & arenas

Spa & Gyms

Public transportation

Aviation

Yachts & maritime transportation

E V International Ltd.®
office@ev-international.com

www.ev-international.com

Made in Italy